Б–Б
М 1:10

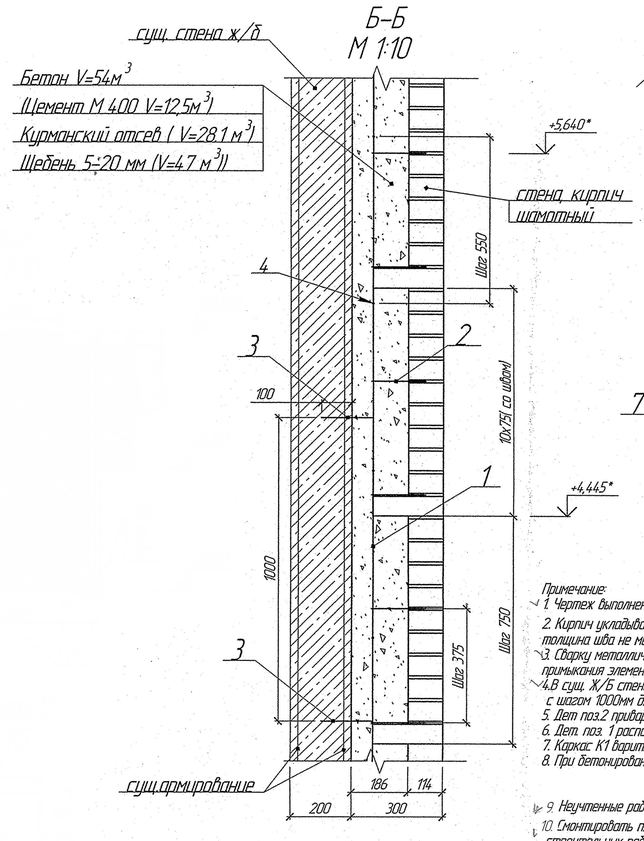

Каркас К1
М 1:25

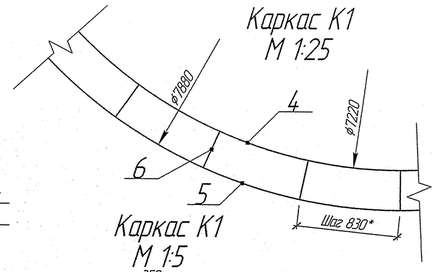

Каркас К1
М 1:5

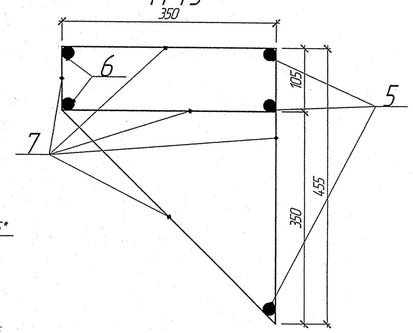

Примечание:
1. Чертеж выполнен на основании технического задания №413 от 17.09.2018 ;
2. Кирпич укладывать на раствор марки М50 V=8,5 (Цемент М 400 (V=1,5 м³) ,Кварцевый песок (V=8,1 м³)) толщина шва не менее 10мм.;
3. Сварку металлических деталей вести согласно ГОСТ 5264–80, сплошным швом по периметру примыкания элементов, Электроды Э–42;
4. В сущ. Ж/б стене проделать отверстия ø11мм (L=100) с шагом по высоте 1000мм. по кругу с шагом 1000мм для крепления дет.поз. 3;
5. Дет поз.2 приварить к дет.поз 1, прокладывать через 5 рядов кладки;
6. Дет. поз. 1 расположить, по кругу с шагом 550мм, и дет.поз 4 расположить по высоте с шагом 550мм;
7. Каркас К1 варить по периметру к дет.поз 1;
8. При бетонировании каркаса К1 обеспечить минимальный защитный слой бетона 50мм.
9. Неучтенные работы по дефектной ведомости;
10. Смонтировать площадку исполнив из швеллера 16П (390кг) и дерева (береза) V=1,8м³ для проведение строительных работ.
11. * – Размеры уточнить по месту.

А–А
М 1:75

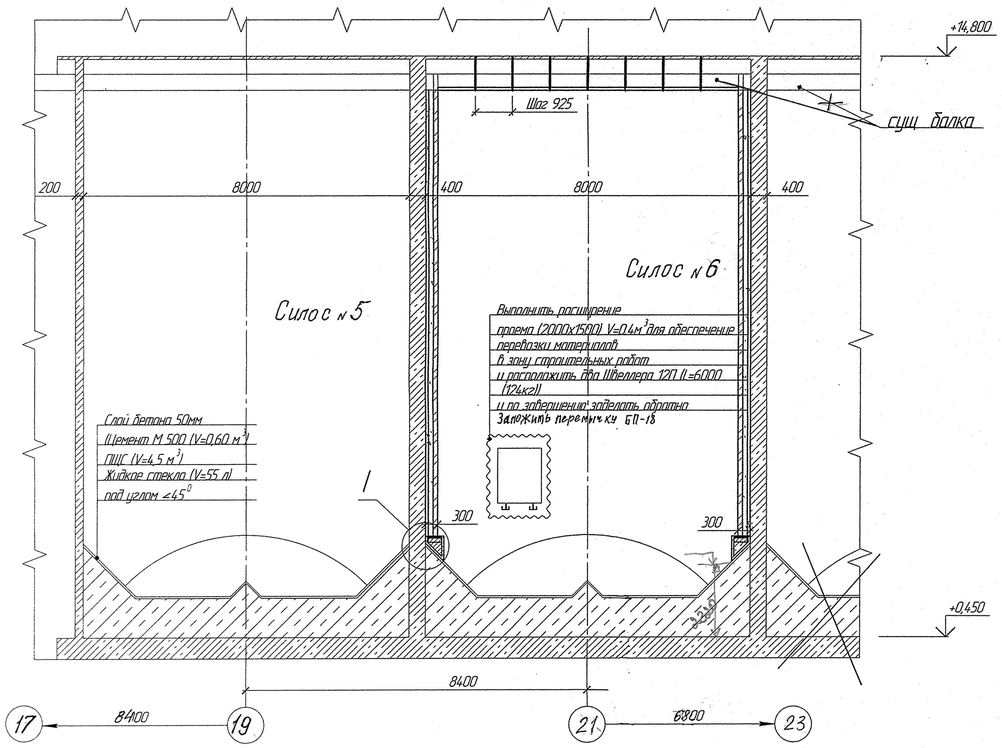

1
М 1:5

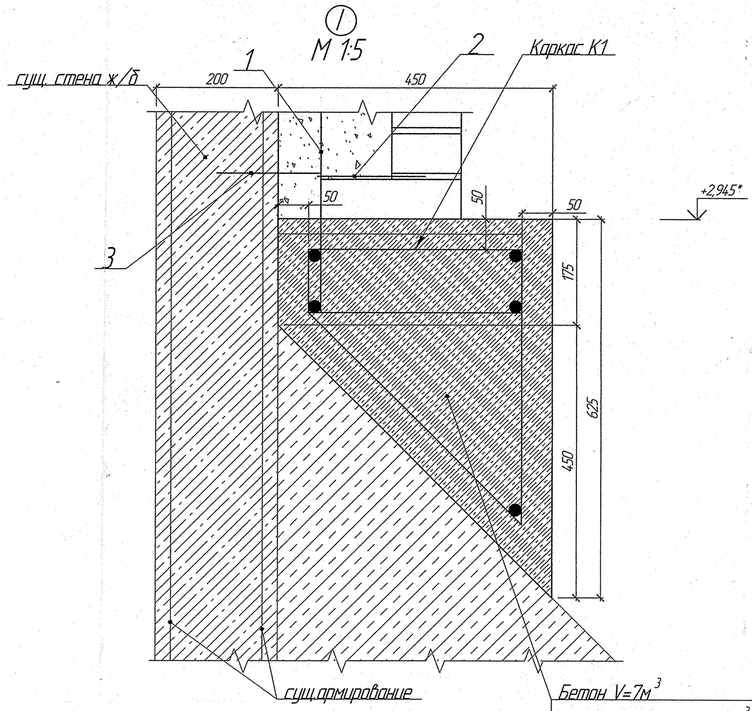

Бетон V=7м³
(Цемент М 400 (V=1,6 м³)
Песок (V=3,65 м³)
Щебень 5–20 мм (V=6,10 м³))

Данный чертеж выпущен взамен чертежа 182467.00-КЖ

Спецификация дана на футеровку 12 метров высоты силоса.

Поз.	Обозначение	Наименование	Кол.	Масса кг	Приме-чание
1		ø10–AIII(A400) ГОСТ 5781-82*	45	312	L=11250
2		ø4–AIII(A400) ГОСТ 5781-82*	775	125	L=1650*
3		ø10–AIII(A400) ГОСТ 5781-82*	300	31	L=170
4		ø5–AIII(A400) ГОСТ 5781-82*	22	82	L=24750
		Каркас К1			
5		ø20–AIII(A400) ГОСТ 5781-82*	3	168	L=22680
6		———— // ————	2	122	L=24750
7		ø10–AIII(A400) ГОСТ 5781-82*	30	33	L=1810
8		Уголок ∠75*75*5-В ГОСТ 8509-93 / С245 ГОСТ 27772-88	8	345	L=7450
9		Лист 10 ГОСТ 19903-74 / Ст.3 ГОСТ 14637-89	56	100	П4
10	40	Шпилька М30-6gх450 58 ГОСТ 22040-76	56	38	L=830*
11		Шайба ø4.8 ф.отв 29 ГОСТ 11371-78	56	17	
12		Гайка М30 ГОСТ 5915-70*	56	14	
		Материалы			
	Кирпич шамотный	ША-5 ГОСТ 8691-73*	21200		шт
		Раствор М 50	8,5		м³
		Курманский отсев	30		м³
	Кварцевый песок	Песок формовочный 0,2мм ТУ 5711726-002-45598031-01	12		м³
	Мытый щебень	Щебень М 600 фракции 8, 5-20 мм ГОСТ 8267-93*	55		м³
		ПГЩС фракции 0,5 ГОСТ 25607-94	4,5		м³
		Цемент М 400	30		м³
		Цемент М 500	0,60		м³
		Стекло жидкое натриевое ГОСТ 13078-81	55		л

Изм.	Кол.уч.	Лист	№док.	Подп.	Дата
Разраб.		Горский			01.07
Проверил		Зайцев			02.20
Т. контр.					
Нач. отд.		Елькин			02.20
Н. контр.		Васильев			02.20
Утвердил					

188172 .00-КЖ

ПОЦ Силосный склад

Футеровка силоса №6

Стадия	Лист	Листов
Р	1	1

Фрагмент плана силосов. Разрез А–А, Б–Б, Узел 1, Каркас К1, Деталировка

Богдановичское ОАО "Огнеупоры" ПКО

Согласовано

Взам. инв. №

Подп. Дата

Инв. № подл. 188172 Подп. 07.02.20

Формат А1